# Datenblatt

27.04.2021 ERSTELLT MIT VEM EKAT V10.9

Hersteller

**VEM motors GmbH - Werk Zwickau**
**Äußere Dresdner Str. 35**

**08066 ZWICKAU**
**Deutschland**

Kunde

## Drehstrommotoren mit Käfigläufer, Graugussgehäuse

| | | | |
|---|---|---|---|
| Typ | | IE3-W41R 63 K2 | |
| Bemessungsleistung | [kW] | 0,18 | |
| Bemessungsmoment | [Nm] | 0,61 | |
| IE Klasse | [ - ] | IE3-65,9% | |
| Wirkungsgradbestimmung | | EN 60034-2-1 | |
| Betriebsart | | S1 | |
| Bemessungsfrequenz | [Hz] | 50 | |
| Bemessungsdrehzahl | [$min^{-1}$] | 2840 | |
| Spannung | [ V ] | 230/400 | |
| Schaltung | [ - ] | D | Y |
| Strom | [ A ] | 0.77 | 0.44 |
| rel. Anzugsstrom | [ - ] | 5,5 | |
| rel. Anlaufmoment | [ - ] | 2,5 | |
| rel. Sattelmoment | [ - ] | 2,4 | |
| rel. Kippmoment | [ - ] | 2,9 | |
| Wirkungsgrad 100/75/50 % | [ % ] | 65,9 / 64,6 / 59,8 | |
| Leistungsfaktor | [ - ] | 0,84 | |
| Th. Kl. | | 155(F/B) | |
| Kühlmitteltemperatur | [°C] | -20°C...+40°C | |
| Aufstellungshöhe | [ m ] | 1000m | |
| Schutzart IP | | IP55 | |
| Trägheitsmoment | [$kgm^2$] | 0,00025 | |
| Masse | [kg] | 6,3 | |
| Lager DS | | 6202 2Z C3 | |
| Lager NS | | 6202 2Z C3 | |
| Nachschmierfrist | [ h ] | | |
| Fett | | Asonic GLY 32 | |
| Fettmenge | [$cm^3$] | | |

**Optionen**

| | |
|---|---|
| Bauform | IM B3 |
| Flansch | - |
| Klemmenkasten | Standard |
| Klemmkastenlage | oben |
| Kabelverschraubung | Verschlussstopfen |
| Lage Kabeleinführung | rechts |
| Welle | Standard, 1 zyl. Wellenende |
| Lagerung | Leichte Lagerung |
| Schwingstärke | Stufe A<br>Wuchtung mit halber Passfeder |
| Farbsystem | 01 moderate (KK C2),RAL 7031 blaugrau |
| Lieferbedingungen und/oder amtliche Vorschriften: | IEC / EN 60034-1 |

Dieses Dokument wurde elektronisch hergestellt, alle Angaben sind nur nach Bestätigung durch den Hersteller verbindlich.



VEM motors GmbH · Carl-Friedrich-Gauß-Straße 1 · 38855 | Geschäftsführer Dr. Joachim Koch | Amtsgericht Stendal · HRB 112964 ·
VEM Sachsenwerk GmbH · Pirnaer Landstraße 176 · 01257 | Geschäftsführer Dr. Torsten Kuntze, Jianyu Wang | Amtsgericht Dresden· HRB 20232
www.vem-group.com

Drehstrommotoren mit Käfigläufer,
Graugussgehäuse

**IE3-W41R 63 K2**

**Einbaulage**

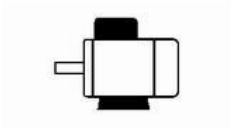

Bauform: IM B3
Flansch: -
Klemmkastenlage: oben
Bremse:
Fremdlüfter:

Klemmenkasten: KA 05
Kabelverschraubung O: 1 xVerschlussstopfen

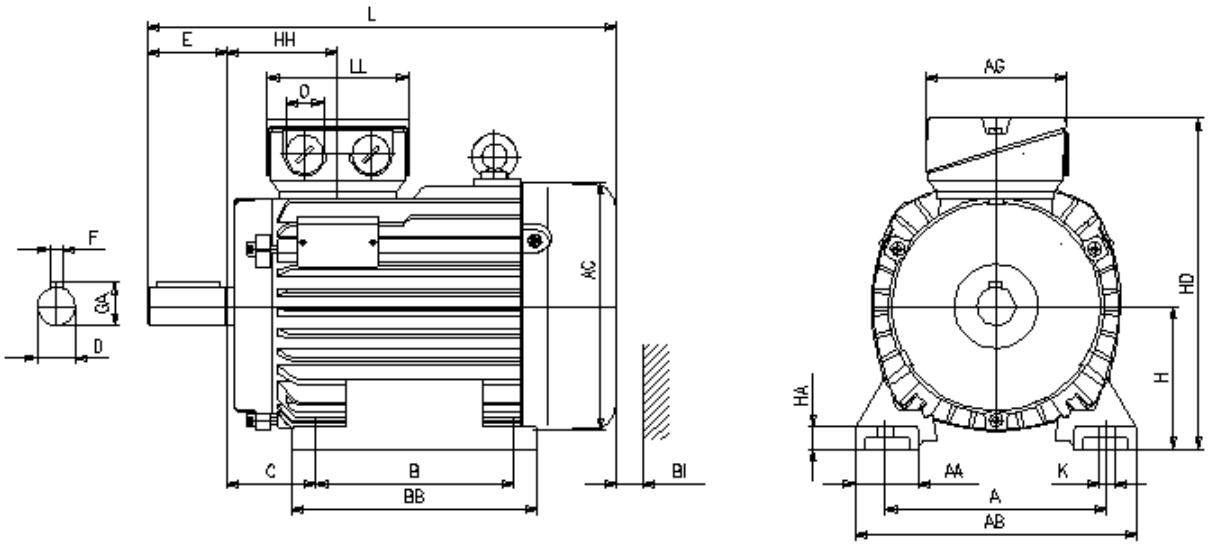


**Motor**

| A | AA | AB | AC | AD | B | B' | BA | BA' | BB | C | CA | K | K' |
|---|---|---|---|---|---|---|---|---|---|---|---|---|---|
| 100 | 21 | 120 | 124 | - | 80 | | - | - | 95 | 40 | - | 7 | 7 |

| | | | | | | | | Schutzdach | | Anschlusskasten | | |
|---|---|---|---|---|---|---|---|---|---|---|---|---|
| L | LC | H | HA | HD | HH | Bl | | L | AG | LL | BE | AH |
| 199 | - | 63 | 7,5 | 167 | 61 | 14 | | - | 92 | 92 | - | - |

**Flansch**

| P | N | LA | M | T | S |
|---|---|---|---|---|---|
| - | - | - | - | - | - |

**Toleranzen**

| H | N | D | DA |
|---|---|---|---|
| -0,5 | j6 | k6 | k6 |

**Welle-DS**

| D | E | GA | F | DB |
|---|---|---|---|---|
| 11 | 23 | 12,5 | 4 | DIN 332 DS - M4 |

**Welle-NS**

| DA | EA | GC | FA |
|---|---|---|---|
| - | - | - | - |

**DB...Zentrierbohrung**

Lieferbedingungen und/oder amtliche Vorschriften: IEC / EN 60034-1

Dieses Dokument wurde elektronisch hergestellt, alle Angaben sind nur nach Bestätigung durch den Hersteller verbindlich.




VEM motors GmbH · Carl-Friedrich-Gauß-Straße 1 · 38855 | Geschäftsführer Dr. Joachim Koch | Amtsgericht Stendal · HRB 112964 ·
VEM Sachsenwerk GmbH · Pirnaer Landstraße 176 · 01257 | Geschäftsführer Dr. Torsten Kuntze, Jianyu Wang | Amtsgericht Dresden· HRB 20232
www.vem-group.com