Datenblatt

27.04.2021 ERSTELLT MIT VEM EKAT V10.9

Hersteller

VEM motors GmbH - Werk Zwickau
Äußere Dresdner Str. 35

08066 ZWICKAU
Deutschland

Kunde

Drehstrommotoren mit Käfigläufer, Graugussgehäuse

Typ		IE3-W41R 71 K4	
Bemessungsleistung	[kW]	0,25	
Bemessungsmoment	[Nm]	1,67	
IE Klasse	[-]	IE3-73,5%	
Wirkungsgradbestimmung		EN 60034-2-1	
Betriebsart		S1	
Bemessungsfrequenz	[Hz]	50	
Bemessungsdrehzahl	[min^{-1}]	1430	
Spannung	[V]	230/400	
Schaltung	[-]	D	Y
Strom	[A]	1.15	0.66
rel. Anzugsstrom	[-]	5,6	
rel. Anlaufmoment	[-]	2,5	
rel. Sattelmoment	[-]	2,3	
rel. Kippmoment	[-]	2,9	
Wirkungsgrad 100/75/50 %	[%]		73,5 / 76,6 / 73
Leistungsfaktor	[-]	0,71	
Th. Kl.		155(F/B)	
Kühlmitteltemperatur	[°C]	-20°C...+40°C	
Aufstellungshöhe	[m]	1000m	
Schutzart IP		IP55	
Trägheitsmoment	[kgm^2]	0,00087	
Masse	[kg]	9,9	
Lager DS		6204 2Z C3	
Lager NS		6204 2Z C3	
Nachschmierfrist	[h]		
Fett		Asonic GLY 32	
Fettmenge	[cm^3]		

Optionen

Bauform	IM B3
Flansch	-
Klemmenkasten	Standard
Klemmkastenlage	oben
Kabelverschraubung	Verschlussstopfen
Lage Kabeleinführung	rechts
Welle	Standard, 1 zyl. Wellenende
Lagerung	Leichte Lagerung
Schwingstärke	Stufe A
	Wuchtung mit halber Passfeder
Farbsystem	01 moderate (KK C2),RAL 7031 blaugrau
Lieferbedingungen und/oder amtliche Vorschriften:	IEC / EN 60034-1

Dieses Dokument wurde elektronisch hergestellt, alle Angaben sind nur nach Bestätigung durch den Hersteller verbindlich.

VEM motors GmbH · Carl-Friedrich-Gauß-Straße 1 · 38855 | Geschäftsführer Dr. Joachim Koch | Amtsgericht Stendal · HRB 112964 ·
VEM Sachsenwerk GmbH · Pirnaer Landstraße 176 · 01257 | Geschäftsführer Dr. Torsten Kuntze, Jianyu Wang | Amtsgericht Dresden· HRB 20232
www.vem-group.com

Drehstrommotoren mit Käfigläufer,
Graugussgehäuse

IE3-W41R 71 K4

Einbaulage

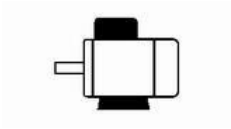

Bauform: IM B3
Flansch: -
Klemmkastenlage: oben
Bremse:
Fremdlüfter:

Klemmenkasten: KA 05
Kabelverschraubung O: 1 xVerschlussstopfen

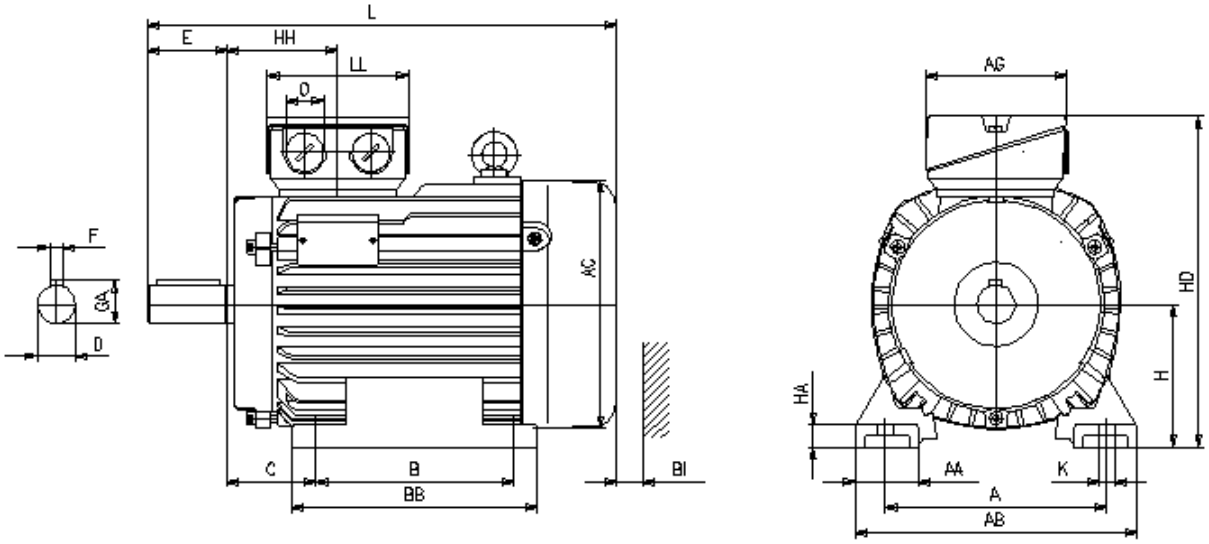

Motor

A	AA	AB	AC	AD	B	B'	BA	BA'	BB	C	CA	K	K'
112	24	135	139	-	90		-	-	114	45	-	7	7

								Schutzdach			Anschlusskasten		
L	LC	H	HA	HD	HH	Bl		L		AG	LL	BE	AH
239	-	71	8	182	67	14		-		92	92	-	-

Flansch

P	N	LA	M	T	S
-	-	-	-	-	-

Toleranzen

H	N	D	DA
-0,5	j6	k6	k6

Welle-DS

D	E	GA	F	DB
14	30	16	5	DIN 332 DS - M5

Welle-NS

DA	EA	GC	FA
-	-	-	-

DB...Zentrierbohrung

Lieferbedingungen und/oder amtliche Vorschriften: IEC / EN 60034-1

Dieses Dokument wurde elektronisch hergestellt, alle Angaben sind nur nach Bestätigung durch den Hersteller verbindlich.

VEM motors GmbH · Carl-Friedrich-Gauß-Straße 1 · 38855 | Geschäftsführer Dr. Joachim Koch | Amtsgericht Stendal · HRB 112964 ·
VEM Sachsenwerk GmbH · Pirnaer Landstraße 176 · 01257 | Geschäftsführer Dr. Torsten Kuntze, Jianyu Wang | Amtsgericht Dresden· HRB 20232
www.vem-group.com