Datenblatt

27.04.2021 ERSTELLT MIT VEM EKAT V10.9

Hersteller

VEM motors GmbH - Werk Zwickau
Äußere Dresdner Str. 35

08066 ZWICKAU
Deutschland

Kunde

Drehstrommotoren mit Käfigläufer, Graugussgehäuse

Typ		IE3-W41R 80 K4	
Bemessungsleistung	[kW]	0,55	
Bemessungsmoment	[Nm]	3,65	
IE Klasse	[-]	IE3-80,8%	
Wirkungsgradbestimmung		EN 60034-2-1	
Betriebsart		S1	
Bemessungsfrequenz	[Hz]	50	
Bemessungsdrehzahl	[min^{-1}]	1440	
Spannung	[V]	230/400	
Schaltung	[-]	D	Y
Strom	[A]	2.21	1.27
rel. Anzugsstrom	[-]	6,6	
rel. Anlaufmoment	[-]	3	
rel. Sattelmoment	[-]	2,9	
rel. Kippmoment	[-]	3,6	
Wirkungsgrad 100/75/50 %	[%]	80,8 / 80,1 / 76,7	
Leistungsfaktor	[-]	0,77	
Th. Kl.		155(F/B)	
Kühlmitteltemperatur	[°C]	-20°C...+40°C	
Aufstellungshöhe	[m]	1000m	
Schutzart IP		IP55	
Trägheitsmoment	[kgm^2]	0,00207	
Masse	[kg]	14,5	
Lager DS		6205 2Z C3	
Lager NS		6205 2Z C3	
Nachschmierfrist	[h]		
Fett		Asonic GLY 32	
Fettmenge	[cm^3]		
A-Schalldruckpegel	[dB]	a.A.	

Optionen

Bauform	IM B3
Flansch	-
Klemmenkasten	Standard
Klemmkastenlage	oben
Kabelverschraubung	Verschlussstopfen
Lage Kabeleinführung	rechts
Welle	Standard, 1 zyl. Wellenende
Lagerung	Leichte Lagerung
Schwingstärke	Stufe A
	Wuchtung mit halber Passfeder
Farbsystem	01 moderate (KK C2),RAL 7031 blaugrau
Lieferbedingungen und/oder amtliche Vorschriften:	IEC / EN 60034-1

Dieses Dokument wurde elektronisch hergestellt, alle Angaben sind nur nach Bestätigung durch den Hersteller verbindlich.

VEM motors GmbH · Carl-Friedrich-Gauß-Straße 1 · 38855 | Geschäftsführer Dr. Joachim Koch | Amtsgericht Stendal · HRB 112964 ·
VEM Sachsenwerk GmbH · Pirnaer Landstraße 176 · 01257 | Geschäftsführer Dr. Torsten Kuntze, Jianyu Wang | Amtsgericht Dresden· HRB 20232
www.vem-group.com

Drehstrommotoren mit Käfigläufer,
Graugussgehäuse

IE3-W41R 80 K4

Einbaulage

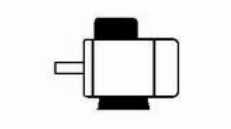

Bauform: IM B3
Flansch: -
Klemmkastenlage: oben
Bremse:
Fremdlüfter:

Klemmenkasten: KA 05
Kabelverschraubung O: 1 xVerschlussstopfen

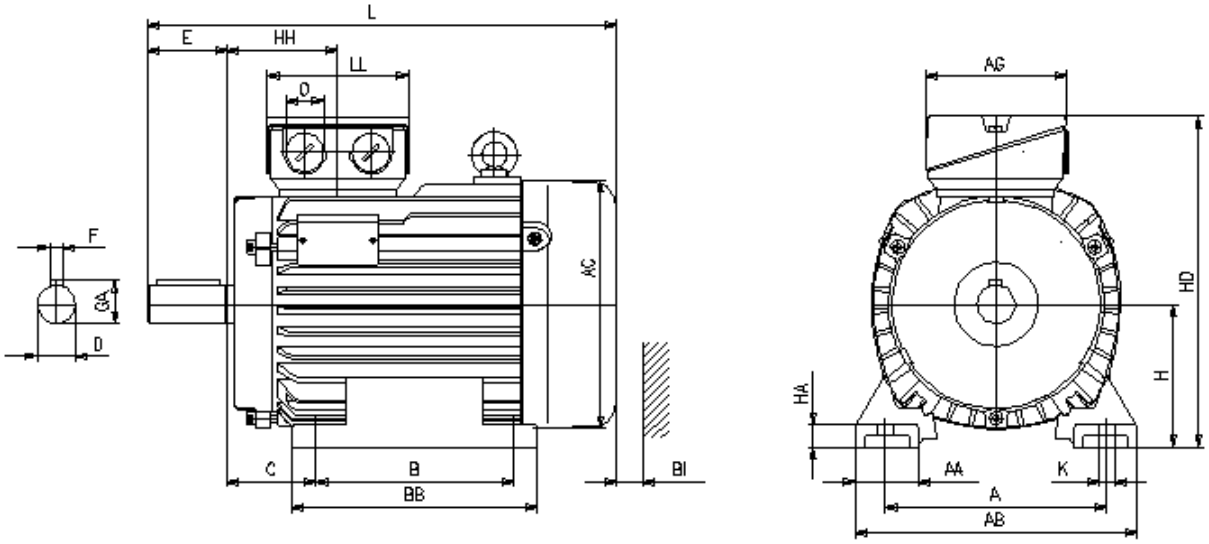

Motor

A	AA	AB	AC	AD	B	B'	BA	BA'	BB	C	CA	K	K'
125	32	152	157	-	100		-	-	125	50	-	10	10

								Schutzdach			Anschlusskasten		
L	LC	H	HA	HD	HH	Bl		L		AG	LL	BE	AH
265	-	80	9	200	70	16		-		92	92	-	-

Flansch

P	N	LA	M	T	S
-	-	-	-	-	-

Toleranzen

H	N	D	DA
-0,5	j6	k6	k6

Welle-DS

D	E	GA	F	DB
19	40	21,5	6	DIN 332 DS - M6

Welle-NS

DA	EA	GC	FA
-	-	-	-

DB...Zentrierbohrung

Lieferbedingungen und/oder amtliche Vorschriften: IEC / EN 60034-1

Dieses Dokument wurde elektronisch hergestellt, alle Angaben sind nur nach Bestätigung durch den Hersteller verbindlich.

VEM motors GmbH · Carl-Friedrich-Gauß-Straße 1 · 38855 | Geschäftsführer Dr. Joachim Koch | Amtsgericht Stendal · HRB 112964 ·
VEM Sachsenwerk GmbH · Pirnaer Landstraße 176 · 01257 | Geschäftsführer Dr. Torsten Kuntze, Jianyu Wang | Amtsgericht Dresden· HRB 20232
www.vem-group.com