Tauchmotorpumpe für Haus und Garten

BEST ONE / BEST ONE VOX

EBARA-Pumpen
Kompetenz in Edelstahl

EBARA-Pumpen: Kompetenz in Edelstahl

BEST ONE und BEST ONE VOX sind tragbare Edelstahlpumpen für Frisch- und Schmutzwasser im Haushalt und der Industrie. EBARA setzt Maßstäbe: durch die einzigartige Tiefziehtechnologie wird die Pumpe komplett aus CrNi-Stahl hergestellt. Dieses Verfahren garantiert hohe Leistung in Verbindung mit langer Lebensdauer.

Diagramm

Kennlinien bei: 2800 U/min.,
Wassertemperatur: 20 °C,
Förderleistung: ISO 2548,
Klasse C

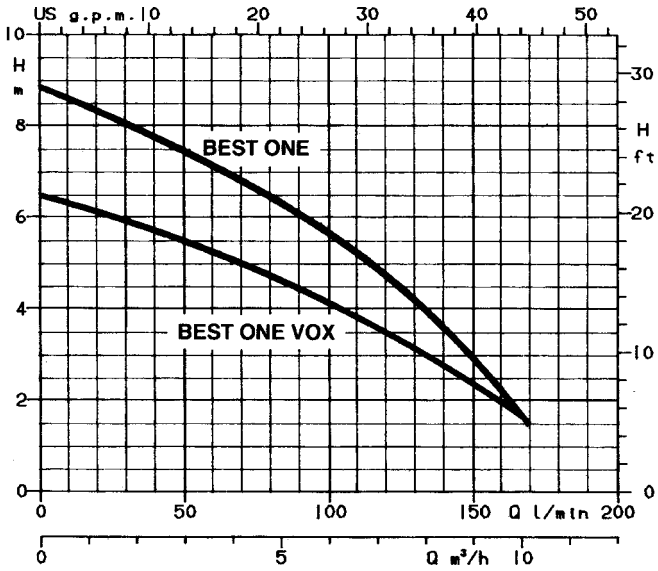

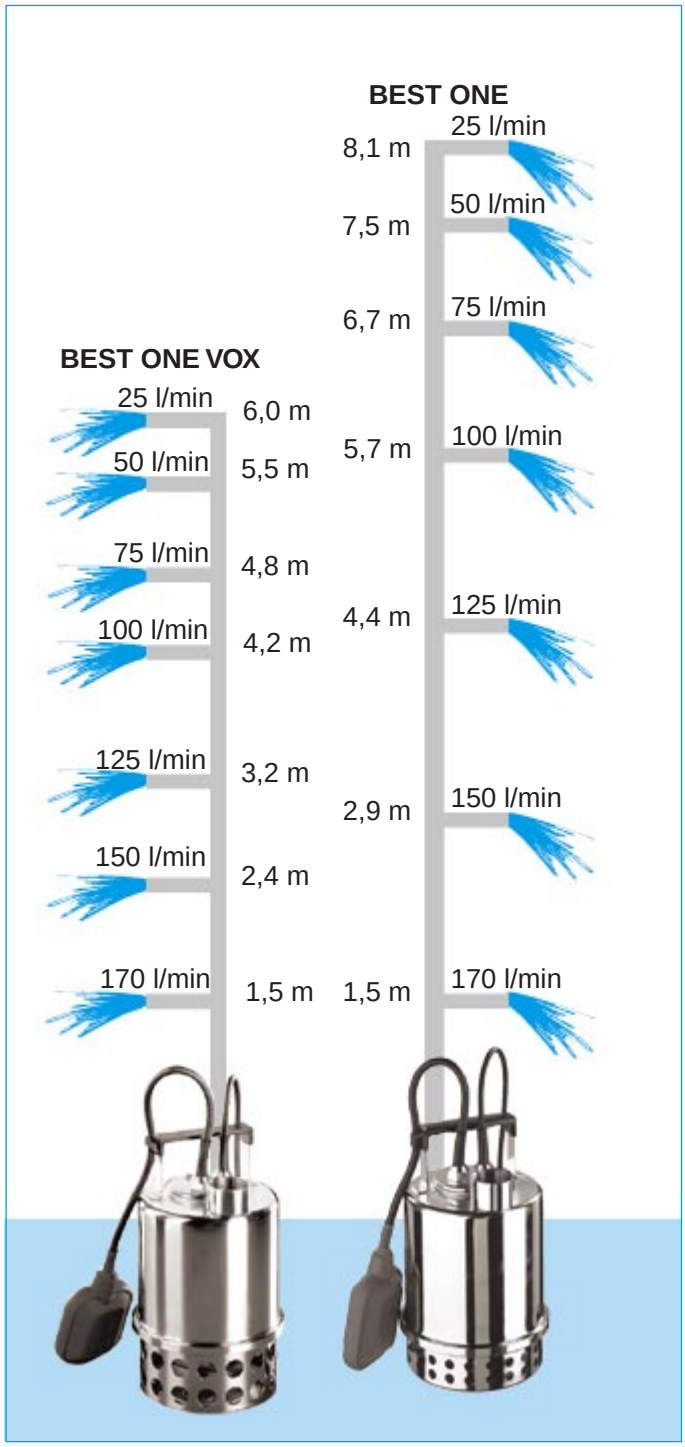

Typ	Leistungs-aufnahme in W	Konden-sator µF	Vc	Eingangs-strom in A 230V	400V	l/min	25	50	75	100	125	150	170
						m³/h	1,5	3	4,5	6	7,5	9	10,2
						H = FÖRDERHÖHE TOTAL IN M				Q = FÖRDERSTROM			
BEST ONE	510	8	450	2,2	0,93		8,1	7,5	6,7	5,7	4,4	2,9	1,5
BEST ONE VOX	480	8	450	2,0	0,85		6,0	5,5	4,8	4,2	3,2	2,4	1,5

Tauchmotorpumpen für Haus und Garten

Hauptmerkmale

- **GS-Geprüft**
- alle medienberührenden Teile aus CrNi-Stahl 1.4301 (Welle aus CrNi-Stahl 1.4305)
- Doppelte Radialwellendichtringe in Ölvorlage auf einer zusätzlichen auswechselbaren Keramikhülse
- Dauerbetrieb auch im teilausgetauchten Zustand möglich
- Festkörpergröße bis Ø 10 mm (Ausführung VOX bis Ø 18 mm)
- Kunststoffummantelter Edelstahlgriff
- Automatischer Betrieb mit Schwimmerschalter
- stationärer oder mobiler Einsatz

Einsatzgebiete

- Förderung von Abwasser aus Kellersümpfen (z.B. Waschmaschinenabfluß)
- Trockenlegung von überschwemmten Kellern, Garagen, Schächten, usw.
- Entleerung von Teichen, Schwimmbecken oder Behältern
  ACHTUNG: Der Aufenthalt von Personen zusammen mit einer elektrisch betriebenen Pumpe im gleichen Becken ist strengstens untersagt!
- Bewässerung von Nutz- und Ziergärten
- Betrieb von Springbrunnen, Wasserfällen o.ä.

Typenschlüssel

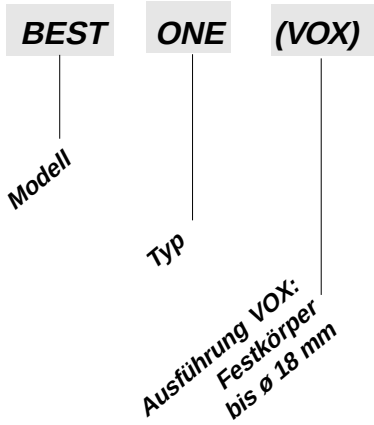

Ausführung

Trockenlaufende Tauchmotorpumpe für Dauerbetrieb mit offenem Laufrad, Motorkühlung durch vorbeiströmendes Wasser zwischen Außen- und Motorgehäuse, Wellendichtung durch doppelte Radialwellendichtringe auf Keramikhülse, Wechselstrom oder Drehstrom, Automatikbetrieb mit Schwimmerschalter

Technische Merkmale

Pumpe	**Förderdaten**	Fördermedium Temperatur Eintauchtiefe	Frischwasser, Schmutz-, Regen- und Flußwasser max. 50 °C max. 5 m
	Konstruktion	Laufrad Wellendichtung Lagerung	offen doppelte Wellendichtringe in Ölvorlage, Wellenschutzhülse keramisch beschichtet abgedichtete Rillenkugellager
	Flanschmaße	Druckstutzen	Rp 1 1/4"
	Werkstoffe	Gehäuse Laufrad/Leitrad Leitrad Welle Wellendichtring O-Ringe Ölvorlage	CrNi-Stahl 1.4301 CrNi-Stahl 1.4301 CrNi-Stahl 1.4301 CrNi-Stahl 1.4305 NBR NBR ESSO MARCOL 172, 20 ml
Motor		Typ, Schutzart, Polzahl, Isolationsklasse Betriebsart Drehzahl	Trockenläufer, IP 58, 2 polig F Dauerbetrieb 3000 min^{-1}
	Spannung, Frequenz	Wechselstrom Drehstrom	230 V $^{+6}_{-10}$ %, 50 Hz, eingebauter Überlastungsschutz 230 V $^{+6}_{-10}$ %, 50 Hz 400 V $^{+6}_{-10}$ %, 50 Hz
	Werkstoffe	Gehäuse Wellenende im Medium	CrNi-Stahl 1.4301 CrNi-Stahl 1.4305
	Kabel	Wechselstrom Drehstrom	3 x 1,25 mm^2, 10 m H07, mit Schuko-Stecker 4 x 1 mm^2, 10 m H07

Einbauvorschlag und Explosionszeichnung

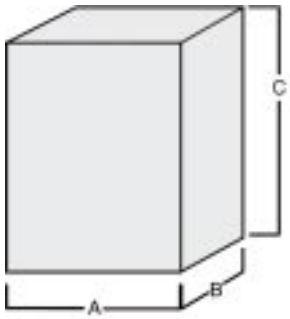

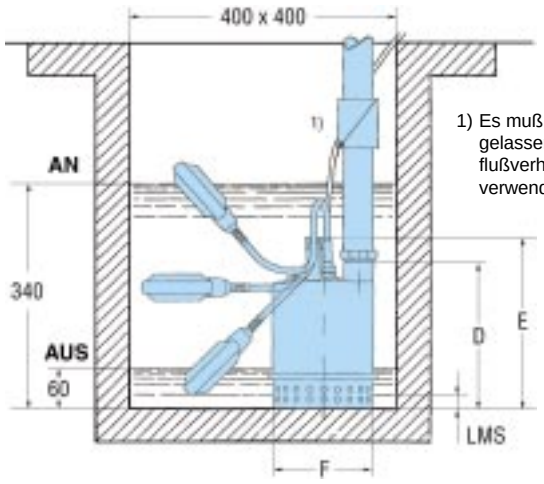

1) Es muß ein IfB-zugelassener Rückflußverhinderer verwendet werden

Typ	Abmessungen in mm							Gewicht in kg
	A	B	C	D	E	F	LMS	
BEST ONE	225	185	300	220	260	162	20	5.9*
BEST ONE VOX	225	185	300	245	285	162	45	5.8*

* Beim Anschluß der Pumpe empfiehlt sich die Installation eines hochempfindlichen Differentialschalters (Fi-Schalter) mit einem Auslösefehlstrom von 0,03 A.

Nr. Bezeichnung

1 Spiralgehäuse
3 Motorträger
6 Welle mit Rotor
7 Laufrad
11* Radialwellendichtung
12 Motorgehäuse mit Stator
13 Motorabdeckung
19* Kugellager (pumpenseitig)
20* Kugellager (motorseitig)
21 Ausgleichsring
23 Kondensator
26* O-Ring
27* O-Ring
28* O-Ring
34 Laufradmutter
37 Außengehäuse
44 Ansauggitter
46 unteres Lagergehäuse
52 Isolationsgehäuse
53 Abdeckung
54 Kabel
55 Schwimmerschalter
56* O-Ring
57 Distanzstück
59* O-Ring
89 Scheibe
94 Keramikhülse
95* O-Ring
96* O-Ring
120 Kabeldurchführung
121 Kabeldurchführung

* Diese Teile sollten bei jeder Demontage ausgetauscht werden.

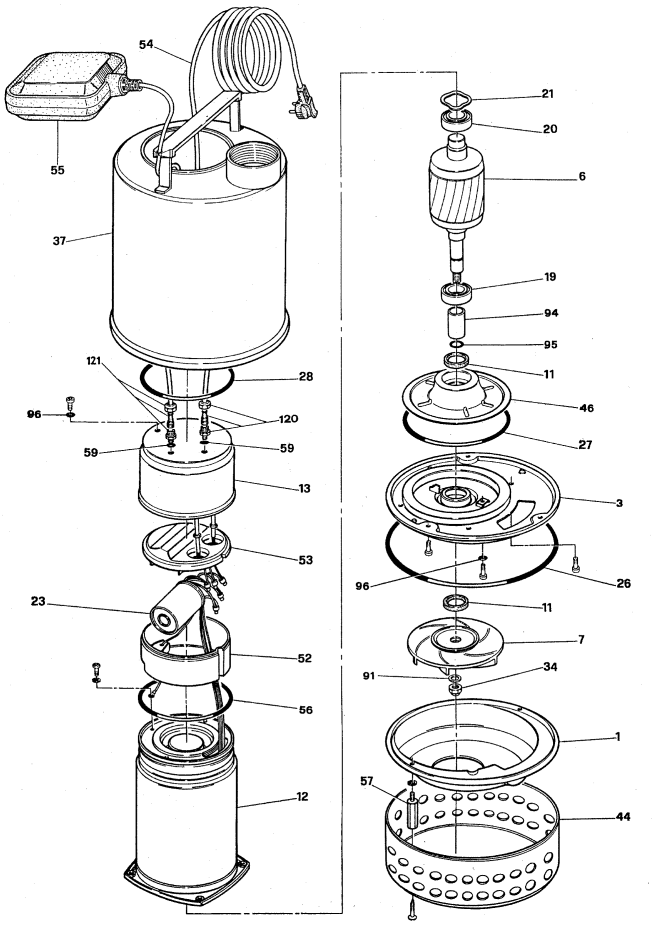

T2-10/99/3/MetaCom-Technische Änderungen vorbehalten-Printed in Germany. Gedruckt auf chlorfrei gebleichtem Papier

Ihr Ansprechpartner:

EBARA PUMPEN
Philipp-Reis-Straße 15
D-63128 **Dietzenbach**
Telefon: (0 60 74) 82 79-0
Telefax: (0 60 74) 82 79-45
Homepage: http://www.ebara.de

Zubehör für BEST ONE / BEST ONE VOX

Artikel	Beschreibung
Motorschutzstecker	Drehfeldkontrolle und Phasenwender, sowie Anschluß für Schwimmer-schalter 16A 3~400V 50Hz.
Rohrbogen 90°	Temperguß, verzinkt. Innengewinde-Außengewinde G1½”-G1½”.
Schwimmerschalter Gegengewicht	Als Wechsler zum Befüllen oder Entleeren. Ausführung mit Zwischenstecker zum Entleeren vormontiert. Z.B. zum nachträglichen Ausrüsten einer Pumpe Serie Best mit Schwimmerschalter. Der vormontierte Zwischenstecker nimmt den Schukostecker der Pumpe auf. Für Schwimmerschalter.
ECONTROL 230/1 Classic	Schaltgerät für 1 Tauchmotorpumpe (1~230V) mit Anschlußmöglichkeit für einen Schwimmer-schalter für den Automatikbetrieb. Mit einem Hauptschalter, Überlastschutz, Überspannungs-schutz und Kurzschlußschutz. Der Trockenlaufschutz wird über den cos j realisiert. Vier LED Anzeigen für Betrieb (grün), Bereitschaft (gelb), Wassermangel (rot) und Überlast (rot). Stabiles Kunststoffgehäuse IP 44, H 230 x B 190 x T 95.
ECONTROL 230/1 Comfort	Schaltgerät für 1 Tauchmotorpumpe (1~230V) mit Anschlußmöglichkeit für einen Schwimmer-schalter für den Automatikbetrieb. Mit Hauptschalter, Motorschutzschalter, H-0-A-Schalter, pot.freier Kontakt für Sammelstörmeldung und Anschlußmöglichkeit für akustischen Alarm. Zwei Leuchtmelder für Betrieb (grün) und Störung (rot). Stabiles Kunststoffgehäuse IP 54, H 270 x B 220 x T 125. Zusätzlich Trockenlaufschutz über cos j und internes akustisches Warnsignal mit Leuchttaster für Reset möglich.
ECONTROL 230/2 Classic	Schaltgerät für 2 Tauchmotorpumpen (1~230V) mit Anschlußmöglichkeit für einen Schwimmer-schalter für den Automatikbetrieb und einen Schwimmerschalter für den Spitzenlastbetrieb. Pumpenwechsel nach jedem Betriebszyklus. Mit Hauptschalter, Motorschutzschalter und H-0-A-Schalter. Vier Leuchtmelder für Betrieb (grün) und Störung (rot). Stabiles Kunststoff-gehäuse IP 54, H 270 x B 220 x T 125. Zusätzlich Trockenlaufschutz über cos j möglich.
ECONTROL 230/2 Comfort	Schaltgerät für 2 Tauchmotorpumpen (1~230V) mit Anschlußmöglichkeit für einen Schwimmer-schalter für den Automatikbetrieb und einen Schwimmerschalter für den Spitzenlastbetrieb. Pumpenwechsel nach jedem Betriebszyklus oder zeitabhängig. Mit Hauptschalter, Motor-schutzschalter, H-0-A-Schalter, Trockenlaufschutz, pot.freier Kontakt für Sammelstörmeldung und Anschlußmöglichkeit für akustischen Alarm. Vier Leuchtmelder für Betrieb (grün) und Störung (rot). Stabiles Kunststoffgehäuse IP 54, H 270 x B 220 x T 125. Zusätzlich Trocken-laufschutz über cos j und internes akustisches Warnsignal mit Leuchttaster für Reset möglich.
ECONTROL 400/1 Classic	Schaltgerät für 1 Tauchmotorpumpe (3~400V) mit Anschlußmöglichkeit für einen Schwimmer-schalter für den Automatikbetrieb. Mit einem Hauptschalter, Überlastschutz, Phasenausfall-schutz, Überspannungsschutz und Kurzschlußschutz. Der Trockenlaufschutz wird über den cos j realisiert. Vier LED Anzeigen für Betrieb (grün), Bereitschaft (gelb), Wassermangel (rot) und Überlast (rot). Stabiles Kunststoffgehäuse IP 44, H 230 x B 190 x T 95.
ECONTROL 400/1 Comfort	Schaltgerät für 1 Tauchmotorpumpe (3~400V) mit Anschlußmöglichkeit für einen Schwimmer-schalter für den Automatikbetrieb. Mit Hauptschalter, Motorschutzschalter mit Phasenausfall-schutz, H-0-A-Schalter, pot.freier Kontakt für Sammelstörmeldung und Anschlußmöglichkeit für akustischen Alarm. Zwei Leuchtmelder für Betrieb (grün) und Störung (rot). Stabiles Kunststoffgehäuse IP 54, H 270 x B 220 x T 125. Zusätzlich Trockenlaufschutz über cos j und internes akustisches Warnsignal mit Leuchttaster für Reset möglich.
ECONTROL 400/2 Classic	Schaltgerät für 2 Tauchmotorpumpen (3~400V) mit Anschlußmöglichkeit für einen Schwimmer-schalter für den Automatikbetrieb und einen Schwimmerschalter für den Spitzenlastbetrieb. Pumpenwechsel nach jedem Betriebszyklus. Mit Hauptschalter, Motorschutzschalter mit Phasenausfallschutz und H-0-A-Schalter. Vier Leuchtmelder für Betrieb (grün) und Störung (rot). Stabiles Kunststoffgehäuse IP 54, H 270 x B 220 x T 125. Zusätzlich Trockenlaufschutz über cos j möglich.
ECONTROL 400/2 Comfort	Schaltgerät für 2 Tauchmotorpumpen (3~400V) mit Anschlußmöglichkeit für einen Schwimmer-schalter für den Automatikbetrieb und einen Schwimmerschalter für den Spitzenlastbetrieb. Pumpenwechsel nach jedem Betriebszyklus oder zeitabhängig. Mit Hauptschalter, Motor-schutzschalter mit Phasenausfallschutz, H-0-A-Schalter, pot.freier Kontakt für Sammel-störmeldung und Anschlußmöglichkeit für akustischen Alarm. Vier Leuchtmelder für Betrieb (grün) und Störung (rot). Stabiles Kunststoffgehäuse IP 54, H 270 x B 220 x T 125. Zusätzlich Trockenlaufschutz über cos j und internes akustisches Warnsignal mit Leuchttaster für Reset möglich.