BEST ONE / BEST ONE VOX

Fördermenge bis 10,8 m³/h • Förderhöhe bis 9,0 m • EDELSTAHL • VORTEX

BEST ONE MA

BEST ONE VOX MA

BEST ONE MS

Hauptmerkmale

- alle Hauptkomponenten incl. Laufrad aus Edelstahl
- Festkörpergröße bis Ø 10 mm *(BEST ONE)* bzw. Ø 20 mm *(BEST ONE VOX)*
- Gleitringdichtung in Ölvorlage *(pumpenseitig)*
- zusätzlicher Wellendichtring *(motorseitig)*
- keramisch beschichtete Wellenschutzhülse
- serienmäßiger Rückflussverhinderer *(BEST ONE/VOX M/MA)*
- dauerbetriebsfest auch im teilüberspülten Zustand
- Wechselstromausführungen mit TÜV/GS-Prüfzeichen
- **lieferbar mit SIC/SIC-Gleitringdichtung**

Einsatzgebiete

- Entsorgung von Schmutzwasser
- Trockenlegung von Kellern und Garagen
- Entleerung von Pumpenschächten und Behältern für Sickerwasser und Regenwasser
- Entsorgung von Grauwasser aus Waschmaschinen, Spülmaschinen und Duschen
- Anlagen-/Apparatebau, industrielle Anwendungen

Technische Merkmale

FÖRDERDATEN	
Fördermedium:	Schmutzwasser klares Wasser *(BEST ONE MS)*
Temperatur:	max. 50°C
Eintauchtiefe:	max. 5 m
Festkörpergröße:	max. 10 mm *(BEST ONE)* max. 20 mm *(BEST ONE VOX)*
KONSTRUKTION	
Laufrad:	VORTEX-Laufrad
Wellendichtung:	Gleitringdichtung in Ölvorlage mit zusätzlichem Wellendichtring
Lagerung:	abgedichtete Kugellager
ANSCHLUSSMAßE	
Druckstutzen:	1¼"IG
WERKSTOFFE	
Außengehäuse:	Edelstahl 1.4301
Pumpengehäuse:	Edelstahl 1.4301
Saugkorb:	Edelstahl 1.4301
Laufrad:	Edelstahl 1.4301
Pumpenwelle:	Edelstahl 1.4305
Wellenschutzhülse:	Edelstahl 1.4305 mit Keramikbeschichtung
Gleitringdichtung:	Kohle/Keramik
O-Ringe:	NBR
Wellendichtring:	NBR
Dichtungsträger:	Edelstahl 1.4301
Lagerträger:	Aluminium
Kabeleinführung:	Messing, vernickelt
KABEL	
BEST ONE/VOX:	10 m-Netzkabel H07RN-F
BEST ONE/VOX M/MA:	10 m-Netzkabel H07RN-F mit Schukostecker
BEST ONE MS:	5 m-Netzkabel H05RN-F mit Schukostecker
MOTOR	
Wechselstromversion:	1~230 V ± 10 %, 50 Hz, ISO F, 2-polig
Drehstromversion:	3~400 V ± 10 %, 50 Hz, ISO F, 2-polig
Schutzart:	IP 68
Dauerbetrieb:	auch im teilüberspülten Zustand möglich
MOTORSCHUTZ	
Wechselstromversion:	integrierter Thermoschutzschalter
Drehstromversion:	**bauseits**

Typenschlüssel

BEST ONE	VOX	M	A	S
Modell	VORTEX-Laufrad Korngröße Ø 20mm	Wechselstrom	Schwimmerschalter	Magnet-Schwimmerschalter

TECHNISCHE DATEN

Type		Leistung	Leistungsaufnahme		Kondensator	Stromaufnahme	
Wechselstrom	**Drehstrom**	**kW**	**kW**		**µF**	**A**	
1~230 V	3~400 V		1~230 V	3~400 V	1~230 V	1~230 V	3~400 V
BEST ONE M	BEST ONE	0,25	0,51	0,47	8,0	2,3	0,8
BEST ONE MA	---	0,25	0,51	---	8,0	2,3	---
BEST ONE MS	---	0,25	0,51	---	8,0	2,3	---
BEST ONE VOX M	BEST ONE VOX	0,25	0,50	0,44	8,0	2,2	0,8
BEST ONE VOX MA	---	0,25	0,50	---	8,0	2,2	---

KENNLINIEN

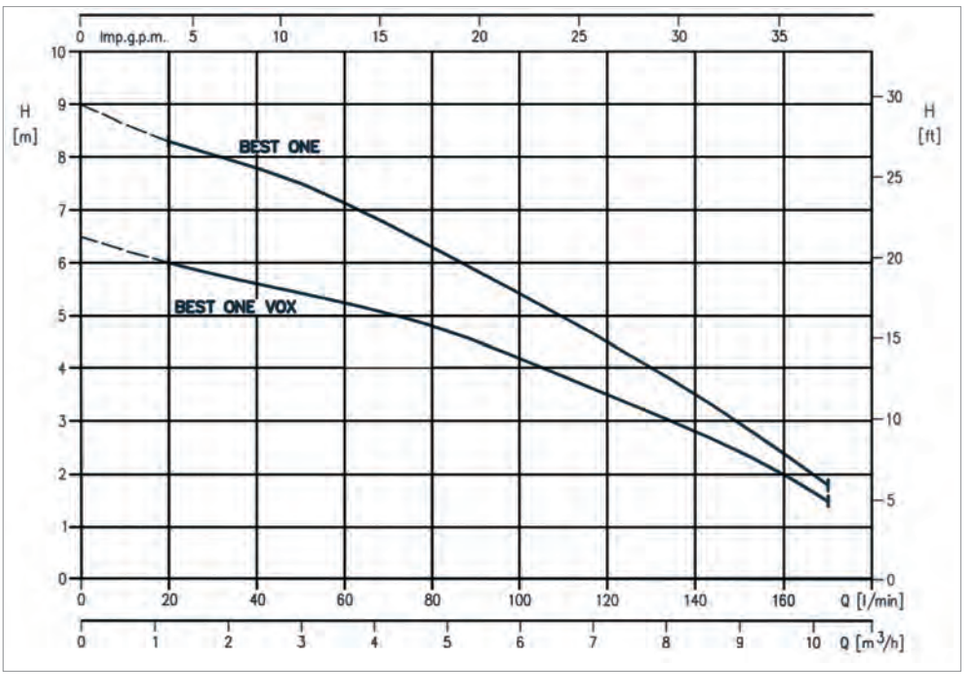

Flachsaugvorrichtung
- aus schlagfestem Kunststoff
- für Absaugung bis 3 mm Restwasserstand

für BEST ONE M/MA

Schwimmerhalterung
- aus Edelstahl zur nachträglichen Montage
- exakte Führung des Standardschwimmers mit präzisem Ein-/Ausschaltpunkt

für BEST ONE/VOX MA

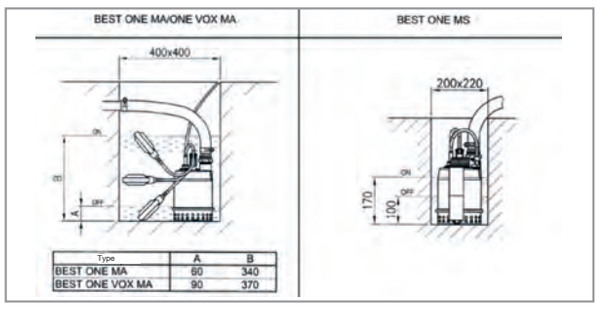

LIEFERUMFANG

BEST ONE/VOX: Tauchmotorpumpe mit 10 m-Netzkabel
BEST ONE/VOX M: Tauchmotorpumpe mit 10 m-Netzkabel, Schukostecker und separatem Rückflussverhinderer
BEST ONE/VOX MA: Tauchmotorpumpe mit 10 m-Netzkabel, Schukostecker, Schwimmerschalter und separatem Rückflussverhinderer
BEST ONE MS: Tauchmotorpumpe mit 5 m-Netzkabel, Schukostecker und Magnet-Schwimmerschalter für enge Schächte