Datenblatt

07.12.2022 ERSTELLT MIT VEM EKAT 2022

Hersteller

VEM motors GmbH - Werk Wernigerode
Carl-Friedrich-Gauß-Straße 1

38855 WERNIGERODE
Deutschland

Kunde

Drehstrommotoren mit Käfigläufer, Graugussgehäuse

Typ		IE3-W43R 132 SX2 TPM HW		
Bemessungsleistung	[kW]	7,5		9
Bemessungsmoment	[Nm]	24		24
Spannung	[V]	400/690		460
Schaltung	[-]	D	Y	D
Bemessungsfrequenz	[Hz]	50		60
IE Klasse	[-]	IE3-90,5%		IE3-91,4%
Wirkungsgrad 100/75/50 %	[%]	90,5 / 90,9 / 90,2		91,4 / 91,7 / 91,2
Wirkungsgradbestimmung		EN 60034-2-1		
Leistungsfaktor	[-]	0,84		0,86
Betriebsart		S1		
Bemessungsdrehzahl	[min^{-1}]	2930		3525
Strom	[A]	14.0	8.1	14,5
rel. Anzugsstrom	[-]	8,7		8,1
rel. Anlaufmoment	[-]	2,2		2
rel. Sattelmoment	[-]	1,3		1,2
rel. Kippmoment	[-]	4		3,6
Th. Kl.		155(F/B)		
Kühlmitteltemperatur	[°C]	-20°C...+40°C		
Aufstellungshöhe	[m]	1000m		
Schutzart IP		IP55		
Trägheitsmoment	[kgm^2]	0,0138		
Masse	[kg]	66		
Lager DS		6208 ZZ C3		
Lager NS		6207 ZZ C3		
Nachschmierfrist	[h]			
Fett		ASONIC GHY 72		
Fettmenge	[cm^3]			
A-Schalldruckpegel	[dB]	66		

Optionen

Bauform	IM B3
Flansch	-
Klemmenkasten	Standard
Klemmkastenlage	oben
Kabelverschraubung	Verschlussstopfen
Lage Kabeleinführung	rechts
Welle	Standard, 1 zyl. Wellenende
Lagerung	Leichte Lagerung
Sonderangaben zur Lagerung	Festlager N-Seite
Wicklungsschutz	1 Satz Kaltleiter
Schwingstärke	Stufe A
	Wuchtung mit halber Passfeder
Farbsystem	01 moderate (KK C2),RAL 7031 blaugrau
Lieferbedingungen und/oder amtliche Vorschriften:	IEC / EN 60034-1

Dieses Dokument wurde elektronisch hergestellt, alle Angaben sind nur nach Bestätigung durch den Hersteller verbindlich.

VEM motors GmbH · Carl-Friedrich-Gauß-Straße 1 · 38855 | Geschäftsführer Dr. Joachim Koch, Jianyu Wang | Amtsgericht Stendal · HRB 112964 ·
VEM Sachsenwerk GmbH · Pirnaer Landstraße 176 · 01257 | Geschäftsführer Dr. Torsten Kuntze, Jianyu Wang | Amtsgericht Dresden· HRB 20232
www.vem-group.com

Datenblatt

07.12.2022 ERSTELLT MIT VEM EKAT 2022

Drehstrommotoren mit Käfigläufer,
Graugussgehäuse

IE3-W43R 132 SX2 TPM HW

Einbaulage

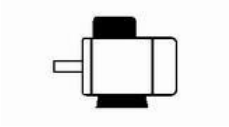

Bauform: IM B3
Flansch: -
Klemmkastenlage: oben
Bremse:
Fremdlüfter:

Klemmenkasten: KK 25 A
Kabelverschraubung O: 1 xVerschlussstopfen

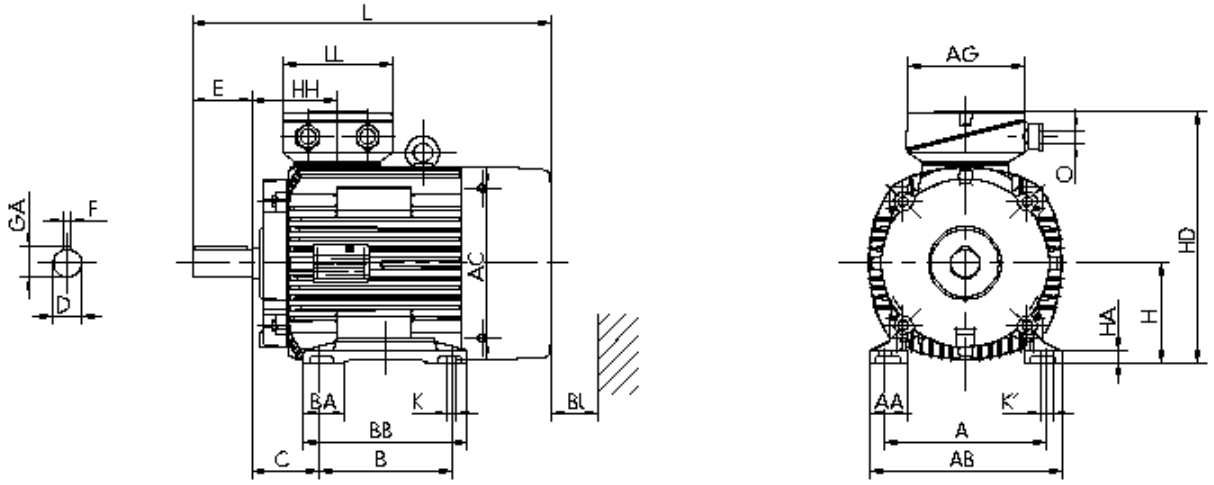

Motor

A	AA	AB	AC	AD	B	B'	BA	BA'	BB	C	CA	K	K'
216	50	256	217	-	140		53	-	180	89	-	12	12

							Schutzdach		Anschlusskasten		
L	LC	H	HA	HD	HH	Bl	L	AG	LL	BE	AH
529	-	132	16	314	108	40	-	156	145	-	-

Flansch

P	N	LA	M	T	S
-	-	-	-	-	-

Toleranzen

H	N	D	DA
-0,5	j6	k6	k6

Welle-DS

D	E	GA	F	DB
38	80	41	10	DIN 332 DS- M12

Welle-NS

DA	EA	GC	FA
-	-	-	-

DB...Zentrierbohrung

Lieferbedingungen und/oder amtliche Vorschriften: IEC / EN 60034-1

Dieses Dokument wurde elektronisch hergestellt, alle Angaben sind nur nach Bestätigung durch den Hersteller verbindlich.

VEM motors GmbH · Carl-Friedrich-Gauß-Straße 1 · 38855 | Geschäftsführer Dr. Joachim Koch, Jianyu Wang | Amtsgericht Stendal · HRB 112964 ·
VEM Sachsenwerk GmbH · Pirnaer Landstraße 176 · 01257 | Geschäftsführer Dr. Torsten Kuntze, Jianyu Wang | Amtsgericht Dresden· HRB 20232
www.vem-group.com