AC-Motoren GmbH

Datenblatt für AC-DS-KL-Motoren

Motortype	FCA 112M - 4 / PHE	IM B14b / IM 3601
	Premium High Efficiency	

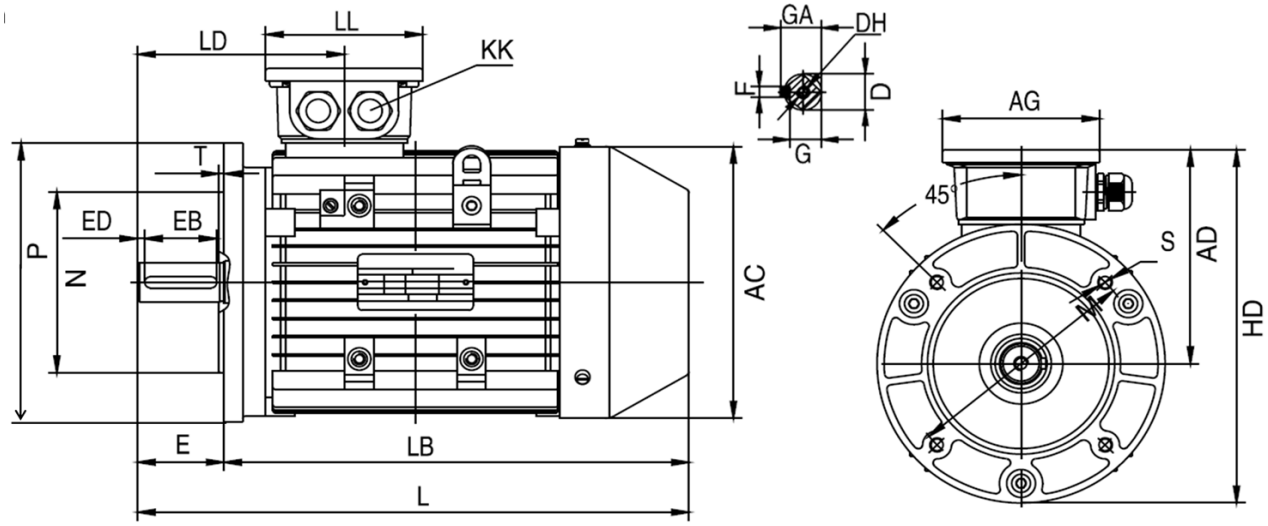

TYP	AC	AD	AG	D	DH	E	EB	ED	F	G	GA	HD	KK	L	LB	LD	LL	M	N	P	S	T
112M	219	166	117,5	28	M10X22	60	50	5	8	24	31	275,5	2-M32X1,5	447	387	152	117,5	165	130	200	M10	3,5

Elektrische Daten

Motorleistung	**4,00 / 4,80**	KW 50 / 60 Hz
Motordrehzahl	**1440**	min-1 / 50 Hz
	1728	min-1 / 60 Hz
Spannung (+-5%)	**400**	V Δ / 50 Hz
	690	V Y / 50 Hz
	460	V Δ / 60 Hz
	795	V Y / 60 Hz
Motornennmoment	**26,5**	Nm (Mn)
Motornennstrom 50Hz	**8,15 / 4,72**	A (In)
Motornennstrom 60Hz	**8,50 / 4,92**	A (In)
Anzugsstrom	**7,7**	x In
Anlaufmoment	**2,3**	x Mn
Kippmoment	**2,3**	x Mn
Wirkungsgrad	**88,6%**	bei 100 % Last
	88,6%	bei 75 % Last
	86,8%	bei 50 % Last
IE-Klasse	**IE3**	
Leistungsfaktor	**0,80**	bei 100 % Last

Mechanische Daten

Schalldruckpegel	**52,0**	dB(A)
Trägheitsmoment	**0,01100**	Kgm²
Lager A - Seite	**6306.ZZ.C3**	
Lager B - Seite	**6306.ZZ.C3**	
nom. Lagerlebensdauer	**20000 h**	bei Fr + Fx
zulässige Radiallast (Fr)	**1914 N**	Wellenmitte
zulässige Axiallast (Fx)	**1440 N**	Zug
	1440 N	Druck
Art der Lagerung	**lose**	Standard

Explosionsschutz

Zündschutzart	**ohne**

Allgemeine Daten

Motorbaugröße	**112M**	
Bauform	**IM B14b / IM 3601**	
Gewicht	**39,2**	kg
Gehäusematerial	**Aluminium**	
Schutzart	**IP 55**	
Isolationsklasse	**F genutzt nach B**	
Tropenisolation	**nein**	
Schwingstufe	**A**	
Läufer sind	**Halbkeil gewuchtet**	
Betriebsart	**S1**	
Drehrichtung	**rechts / links**	
Kühlart / TEFC	**IC 411**	
Kabelverschraubung	**2-M32 x 1,5**	
Normen / Vorschriften	**IEC / DIN / ISO / VDE / EN**	
Ausführung nach	**IEC 60034 -1**	
Anstrich	**RAL 7030**	steingrau
Garantie	**12 Monate**	

Umweltbedingung

Kühlmitteltemperatur	**- 20 bis + 40**	°C
max. Aufstellhöhe	**1000**	m über NN

Zubehör

Motorfüße montierbar / demontierbar

.
.
.
.
.
.
.
.
.
.
.
.

Technische Änderungen und Irrtümer vorbehalten / Technical modifications reserved, errors excepted

AC-MOTOREN GmbH, Einsteinstr. 17, D-64859 Eppertshausen, Tel. 06071-49887-0, Fax: 06071-49887-20,
www.ac-motoren.de