Datenblatt

10.02.2021 ERSTELLT MIT VEM EKAT V10.9

Hersteller

VEM motors GmbH - Werk Zwickau
Äußere Dresdner Str. 35

08066 ZWICKAU
Deutschland

Kunde

Drehstrommotoren mit Käfigläufer, Graugussgehäuse

Typ		IE3-W41R 100 LZ4	
Bemessungsleistung	[kW]	3	
Bemessungsmoment	[Nm]	19,7	
IE Klasse	[-]	IE3-87,7%	
Wirkungsgradbestimmung		EN 60034-2-1	
Betriebsart		S1	
Bemessungsfrequenz	[Hz]	50	
Bemessungsdrehzahl	[min^{-1}]	1455	
Spannung	[V]	400/690	
Schaltung	[-]	D	Y
Strom	[A]	6.55	3.80
rel. Anzugsstrom	[-]	8,4	
rel. Anlaufmoment	[-]	3,9	
rel. Sattelmoment	[-]	3,7	
rel. Kippmoment	[-]	4,5	
Wirkungsgrad 100/75/50 %	[%]	87,7 / 87,7 / 85,8	
Leistungsfaktor	[-]	0,75	
Th. Kl.		155(F)	
Kühlmitteltemperatur	[°C]	-20°C...+40°C	
Aufstellungshöhe	[m]	1000m	
Schutzart IP		IP55	
Trägheitsmoment	[kgm^2]	0,013	
Masse	[kg]	50	
Lager DS		6206 2Z C3	
Lager NS		6206 2ZN C3	
Nachschmierfrist	[h]		
Fett		Asonic GLY 32	
Fettmenge	[cm^3]		

Optionen

Bauform	IM B3
Flansch	-
Klemmenkasten	Standard
Klemmkastenlage	oben
Kabelverschraubung	Verschlussstopfen
Lage Kabeleinführung	rechts
Welle	Standard, 1 zyl. Wellenende
Lagerung	Leichte Lagerung
Schwingstärke	Stufe A
	Wuchtung mit halber Passfeder
Farbsystem	01 moderate (KK C2),RAL 7031 blaugrau
Lieferbedingungen und/oder amtliche Vorschriften:	IEC / EN 60034-1

Dieses Dokument wurde elektronisch hergestellt, alle Angaben sind nur nach Bestätigung durch den Hersteller verbindlich.

VEM motors GmbH · Carl-Friedrich-Gauß-Straße 1 · 38855 | Geschäftsführer Dr. Joachim Koch | Amtsgericht Stendal · HRB 112964 ·
VEM Sachsenwerk GmbH · Pirnaer Landstraße 176 · 01257 | Geschäftsführer Dr. Torsten Kuntze, Jianyu Wang | Amtsgericht Dresden· HRB 20232
www.vem-group.com

Drehstrommotoren mit Käfigläufer,
Graugussgehäuse

IE3-W41R 100 LZ4

Einbaulage

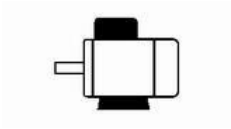

Bauform: IM B3
Flansch: -
Klemmkastenlage: oben
Bremse:
Fremdlüfter:

Klemmenkasten: KA 05
Kabelverschraubung O: 1 xVerschlussstopfen

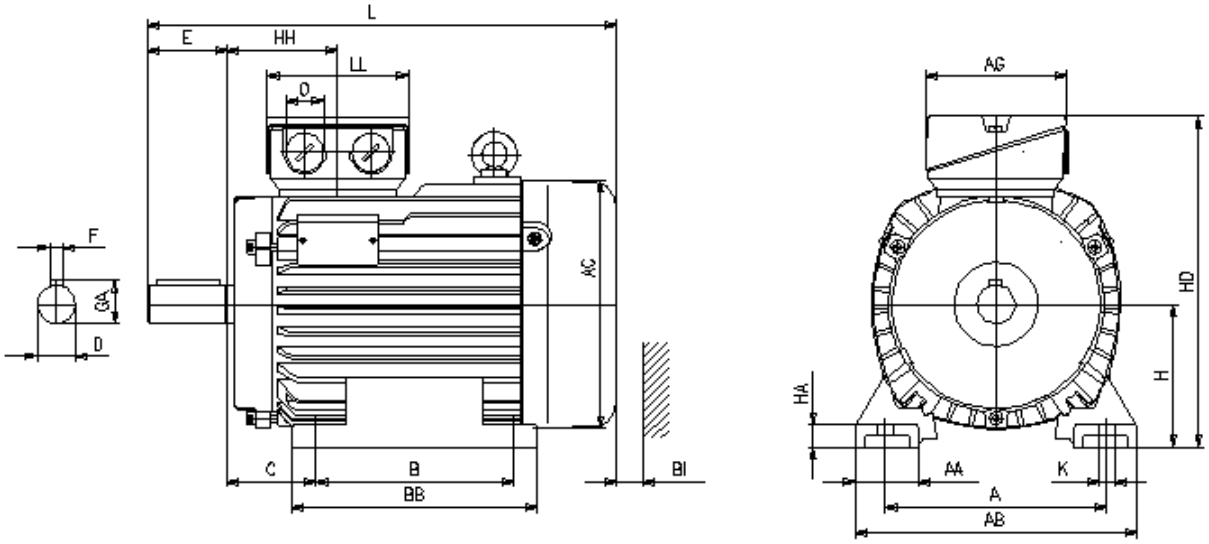

Motor

A	AA	AB	AC	AD	B	B'	BA	BA'	BB	C	CA	K	K'
160	42	193	196	-	140		-	-	175	63	-	12	12

								Schutzdach		Anschlusskasten		
L	LC	H	HA	HD	HH	Bl		L		AG	LL	BE	AH
461	-	100	13	236	77	20		-		92	92	-	-

Flansch

P	N	LA	M	T	S
-	-	-	-	-	-

Toleranzen

H	N	D	DA
-0,5	j6	k6	k6

Welle-DS

D	E	GA	F	DB
28	60	31	8	DIN 332 DS- M10

Welle-NS

DA	EA	GC	FA
-	-	-	-

DB...Zentrierbohrung

Lieferbedingungen und/oder amtliche Vorschriften: IEC / EN 60034-1

Dieses Dokument wurde elektronisch hergestellt, alle Angaben sind nur nach Bestätigung durch den Hersteller verbindlich.

VEM motors GmbH · Carl-Friedrich-Gauß-Straße 1 · 38855 | Geschäftsführer Dr. Joachim Koch | Amtsgericht Stendal · HRB 112964 ·
VEM Sachsenwerk GmbH · Pirnaer Landstraße 176 · 01257 | Geschäftsführer Dr. Torsten Kuntze, Jianyu Wang | Amtsgericht Dresden· HRB 20232
www.vem-group.com