Datenblatt

26.01.2020 ERSTELLT MIT VEM EKAT V10.9

Hersteller

VEM motors GmbH
Carl-Friedrich-Gauß-Straße 1

38855 WERNIGERODE
Deutschland

Kunde

Drehstrommotoren mit Käfigläufer, Graugussgehäuse

Typ		IE3-W43R 180 M4 TPM HW	
Bemessungsleistung	[kW]	18,5	
Bemessungsmoment	[Nm]	120	
IE Klasse	[-]	IE3-92,6%	
Wirkungsgradbestimmung		EN 60034-2-1	
Betriebsart		S1	
Bemessungsfrequenz	[Hz]	50	
Bemessungsdrehzahl	[min^{-1}]	1475	
Spannung	[V]	400/690	
Schaltung	[-]	D	Y
Strom	[A]	34.5	20.0
rel. Anzugsstrom	[-]	7,8	
rel. Anlaufmoment	[-]	2,9	
rel. Sattelmoment	[-]	2,3	
rel. Kippmoment	[-]	3,3	
Wirkungsgrad 100/75/50 %	[%]	92,6 / 92,7 / 91,9	
Leistungsfaktor	[-]	0,84	
Th. Kl.		155(F/B)	
Kühlmitteltemperatur	[°C]	-20°C...+40°C	
Aufstellungshöhe	[m]	1000m	
Schutzart IP		IP55	
Trägheitsmoment	[kgm^2]	0,115	
Masse	[kg]	160	
Lager DS		6310 ZZ C3	
Lager NS		6309 ZZ C3	
Nachschmierfrist	[h]		
Fett		ASONIC GHY 72	
Fettmenge	[g]		
A-Schalldruckpegel	[dB]	62	

Optionen

Bauform	IM B35
Flansch	FF 300[A 350]
Klemmenkasten	Standard
Klemmkastenlage	oben
Kabelverschraubung	Verschlussstopfen
Lage Kabeleinführung	rechts
Welle	Standard, 1 zyl. Wellenende
Lagerung	Leichte Lagerung
Sonderangaben zur Lagerung	Festlager N-Seite
Wicklungsschutz	1 Satz Kaltleiter
Schwingstärke	Stufe A
	Wuchtung mit halber Passfeder
Farbsystem	01 moderate (KK C2),RAL 7031 blaugrau
Lieferbedingungen und/oder amtliche Vorschriften:	IEC / EN 60034-1

Dieses Dokument wurde elektronisch hergestellt, alle Angaben sind nur nach Bestätigung durch den Hersteller verbindlich.

VEM motors GmbH · Carl-Friedrich-Gauß-Straße 1 · 38855 Wernigerode | Telefon +49 3943 68-0 · Fax +49 3943 68-2120
motors@vem-group.com · www.vem-group.com | Geschäftsführer Dr. Joachim Koch, Ralf Stürzbecher
Amtsgericht Stendal · HRB 112964 · USt-IdNr. DE212649455
Commerzbank Dresden · SWIFT COBADEFF850 · IBAN DE02 8504 0000 0800 1588 00
Deutsche Bank Wernigerode · SWIFT DEUTDE8MXXX · IBAN DE81 8107 0000 0250 0403 00

Drehstrommotoren mit Käfigläufer,
Graugussgehäuse

IE3-W43R 180 M4 TPM HW

Einbaulage

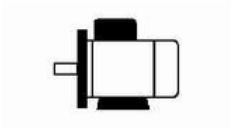

Bauform: IM B35
Flansch: FF 300[A 350]
Klemmkastenlage: oben
Bremse:
Fremdlüfter:

Klemmenkasten: KK 63 A
Kabelverschraubung O: 1 xVerschlussstopfen

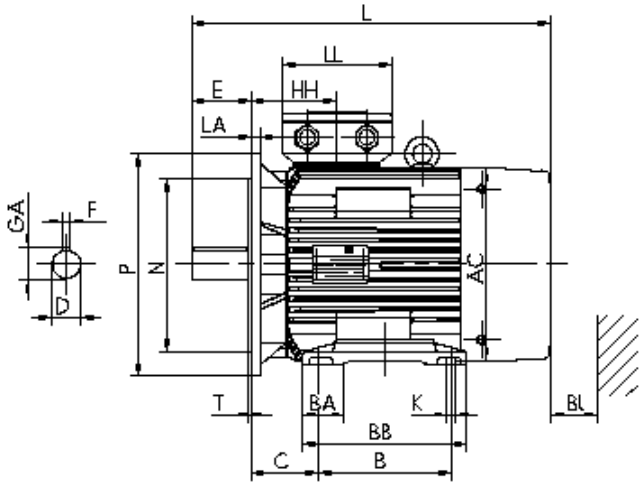

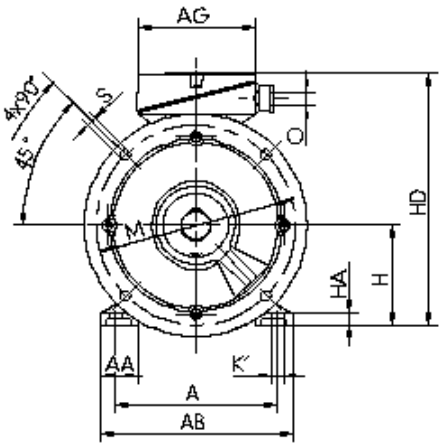

Motor

A	AA	AB	AC	AD	B	B'	BA	BA'	BB	C	CA	K	K'
279	62	328	313	-	241		-	-	288	121	-	15	20

								Schutzdach		Anschlusskasten		
L	LC	H	HA	HD	HH	Bl		L	AG	LL	BE	AH
659	-	180	20	422	138	40		-	193	167	-	-

Flansch

P	N	LA	M	T	S
350	250	13	300	5	18

Toleranzen

H	N	D	DA
-0,5	h6	k6	k6

Welle-DS

D	E	GA	F	DB
48	110	51,5	14	DIN 332 DS- M16

Welle-NS

DA	EA	GC	FA
-	-	-	-

DB...Zentrierbohrung

Lieferbedingungen und/oder amtliche Vorschriften: IEC / EN 60034-1

Dieses Dokument wurde elektronisch hergestellt, alle Angaben sind nur nach Bestätigung durch den Hersteller verbindlich.

VEM motors GmbH · Carl-Friedrich-Gauß-Straße 1 · 38855 Wernigerode | Telefon +49 3943 68-0 · Fax +49 3943 68-2120
motors@vem-group.com · www.vem-group.com | Geschäftsführer Dr. Joachim Koch, Ralf Stürzbecher
Amtsgericht Stendal · HRB 112964 · USt-IdNr. DE212649455
Commerzbank Dresden · SWIFT COBADEFF850 · IBAN DE02 8504 0000 0800 1588 00
Deutsche Bank Wernigerode · SWIFT DEUTDE8MXXX · IBAN DE81 8107 0000 0250 0403 00